POWER AUDIO SPEAKER ATHOS
SPK1001B300

INSTRUKCJA OBSŁUGI
USER MANUAL
NAVODILA ZA UPORABO
KORISNIČKI PRIRUČNIK
MANUAL DE USUARIO
MANUAL DO USUÁRIO

Instrukcją oryginalną jest instrukcja angielska.
Pozostałe języki są tłumaczone z wersji oryginalnej.

ŚRODKI BEZPIECZEŃSTWA

UWAGA!
NIE OTWIERAĆ.
RYZYKO PORAŻENIA PRĄDEM

UWAGA: ABY WYNIKNĄĆ RYZYKA PORAŻENIA PRĄDEM. NIE ZDEJMOWAĆ ODBUDOWY.

NIE ZAWIERA ELEMENTÓW OBSŁUGIWANYCH PRZEZ UŻYTKOWNIKA. NAPRAWY ZLECAJ TYLKO WYKWALIFIKOWANEMU PERSONELOWI.

Ten symbol ma na celu ostrzec użytkownika przed ryzykiem porażenia prądem. Nikt za wyjątkiem wykwalifikowanego personelu nie powinien rozkładać produktu na części.

Ten symbol ma na celu ostrzec użytkownika o istotnych pouczeniach dotyczących użytkownika i konserwacji zawartych w niniejszej instrukcji

Części klasy pierwszej urządzenia powinny być podłączone do sieci przez gniazdko z uziemieniem. Nie należy korzystać z zepsutych wtyczek zasilania lub zepsutych instalacji.

INSTRUKCJE BEZPIECZEŃSTWA

1. Przed użyciem produktu należy zapoznać się z dołączonymi do produktu instrukcjami.
2. Należy dokładnie zapoznać się ze wszystkimi ostrzeżeniami.
3. Należy dokładnie przestrzegać wszystkich instrukcji.
4. Nie należy stosować urządzenia w pobliżu wody, w miejscach bardzo zakurzonych, w miejscach narażonych na silne wibracje.
5. Urządzenie należy czyścić wyłącznie suchą ściereczką.
6. Nie należy zakrywać otworów wentylacyjnych urządzenia. Montaż należy przeprowadzać zgodnie z instrukcją producenta.
7. Głośnik należy umieścić na równej, płaskiej powierzchni. Głośnik umieszczony na pochyłej powierzchni może się przewrócić lub spaść, powodując obrażenia lub awarie.
8. Głośnika nie należy umieszczać w pobliżu źródeł ciepła, takich jak kaloryfery, grzejniki, piece ani innych urządzeń (w tym wzmacniaczy), które wytwarzają ciepło.
9. Należy zabezpieczyć przewód zasilania przed zagięciem lub ściśnięciem; dotyczy to zwłaszcza miejsc podłączania do wtyczki i okolic wyjścia z urządzenia. Jak w przypadku wszystkich urządzeń elektrycznych, nie należy prowadzić przewodów zasilających pod dywanami, nie umieszczać na nich ciężkich przedmiotów.
10. Należy stosować tylko urządzenia dodatkowe/akcesoria wskazane przez producenta.
11. Odłączyć urządzenie, jeśli występuje burza z wyładowaniami atmosferycznymi lub jeśli nie będzie ono używane przez dłuższy czas. Odłączając przewód zasilający z gniazda prądu przemiennego, nigdy nie ciągnąć za przewód. Gdy użytkownik nie planuje korzystać z głośnika przez dłuższy okres, należy odłączyć wtyczkę z gniazda zasilania prądem przemiennym.
12. Wszelkie czynności serwisowe należy zlecać wykwalifikowanym serwisantom. Serwis jest wymagany w przypadku jakichkolwiek uszkodzeń urządzenia, na przykład gdy: przewód zasilający lub wtyczka są uszkodzone; do wnętrza urządzenia dostał się płyn lub wpadł przedmiot na głośnik; urządzenie zostało wystawione na działanie deszczu lub wilgoci; urządzenie nie działa prawidłowo lub zostało upuszczone.
13. Głośnik posiada kółka, na których można go przesuwać. Na powierzchni, na której głośnik może się chwiać podczas przemieszczania, należy chwycić uchwyt oburącz i prowadzić głośnik. Kółek można używać tylko na płaskich powierzchniach. Na nierównej powierzchni głośnik powinny podnieść dwie osoby, trzymając za uchwyty na głośniku. Prawidłowe ułożenie rąk podczas przenoszenia głośnika jest konieczne, aby uniknąć urazów i/lub zniszczenia mienia. Przed przenoszeniem głośnika odłącz wszystkie przewody.
14. Nawet jeśli głośnik nie będzie używany przez dłuższy czas, akumulator należy naładować do pełna co najmniej raz na 30 dni, aby zachować jego wydajność.
15. Nie używać ani nie przechowywać głośnika w bardzo niskich lub bardzo wysokich temperaturach (poniżej 5°C oraz powyżej 35°C). Jeśli głośnik będzie używany lub pozostawiony w temperaturze poza powyższym zakresem, głośnik może się uszkodzić.
16. Gdy woda dostanie się do urządzenia, natychmiast odłączyć je od źródła zasilania prądem przemiennym i skonsultować się z autoryzowanym centrum serwisowym.

UWAGA

· Należy się upewnić, że źródło zasilania jest prawidłowe.
· Nie wolno dotykać przewodu zasilającego ani wtyczki mokrymi rękami podczas podłączania przewodu do gniazdka lub jego odłączania.
· Przed podłączeniem przewodu zasilającego do źródła zasilania należy się upewnić, że główny przełącznik zasilania znajduje się w położeniu wyłączonego urządzenia, by uniknąć uszkodzenia.
· Uszkodzony przewód zasilający stanowi duże zagrożenie porażenia prądem lub pożaru; nigdy nie należy stosować uszkodzonego przewodu.
· Aby zapobiec odniesieniu obrażeń lub uszkodzeniu rzeczy, podczas przenoszenia głośnika należy go prawidłowo trzymać i bezpiecznie trzymać.
· Zachować szczególną ostrożność podczas przenoszenia głośnika na pochyłym terenie.
· Nie przenosić głośnika, jeśli ktoś na nim siedzi, leży na nim torba itp.
· Podczas przenoszenia głośnika nie dopuszczać w pobliże dzieci ani niemowląt.
· Urządzenie zostały zaprojektowane do użytku przy zasilaniu prądem przemiennym 100-240V, ~50/60 Hz bezpośrednio z sieci. Podłączenie do napięcia sieciowego innego niż to, do którego przeznaczony jest produkt (zasilacz), może stanowić zagrożenie dla bezpieczeństwa oraz pożarowe i może uszkodzić urządzenie. W przypadku jakichkolwiek pytań dotyczących wymogów napięcia dla danego modelu lub linii napięcia w Twoim obszarze, przed podłączeniem urządzenia do gniazdka ściennego skontaktuj się dostawcą.

Nie używać przedłużaczy.

· Ten produkt (wraz z osprzętem) wyposażony jest w magnes(y) mogący(-e) zakłócać pracę rozruszników serca lub innych urządzeń medycznych. Nie należy umieszczać produktu w pobliżu osób, które korzystają ze wspomnianych urządzeń medycznych. Jeżeli stosowane są wspomniane urządzenia medyczne, przed przystąpieniem do użytkowania tego produktu należy zasięgnąć porady lekarskiej.

Nie umieszczać produktu w sąsiedztwie urządzeń medycznych.

OSTRZEŻENIE DOTYCZĄCE EPILEPSJI
Niektóre osoby mogą doznawać wstrząsów epileptycznych w związku z migającymi światłami.

Aby prawidłowo korzystać z urządzenia, proszę najpierw dokładnie zapoznać się z instrukcją obsługi. Treść instrukcji może ulec zmianie bez powiadomienia. Firma nie ponosi odpowiedzialności za błędy typograficzne w treści instrukcji lub sytuacje w niej uwzględnione.

OPIS FUNKCJI

PANEL GÓRNY I TYLNY

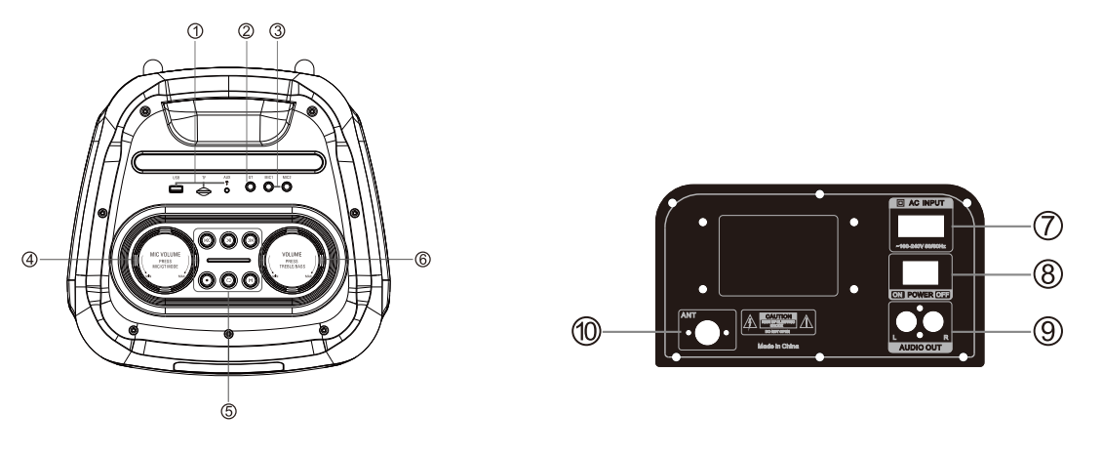

1. **USB,TF,AUX** – Złącza USB, microSD, AUX do odtwarzania muzyki
2. **GT** – Gniazdo gitarowe Jack 3,5mm
3. **MIC** – Gniazda mikrofonowe Jack 3,5mm
4. **MIC VOLUME/ MIC/GT MODE** - Regulacja głośności mikrofonu (pokrętło obrotowe), regulacja tonów wysokich mikrofonu NT, regulacja tonów niskich mikrofonu NB, regulacja echa mikrofonu ECO, regulacja głośności gitary GT (naciśnij pokrętło)
5. **I<< / >>I** – Zmiana utworu/ stacji radiowej / TWS
   \>II – Odtwarzanie / Pauza/ Automatyczne wyszukanie stacji FM
   ☼ - Wybór trybu podświetlenia
   🔁 - Powtarzanie utworu
   M – Wybór trybu (Bluetooth, AUX, USB, microSD, Radio FM)
6. **VOLUME/TREBLE/BASS** - Zmiana głośności (pokrętło obrotowe), regulacja tonów wysokich i niskich (naciśnij pokrętło)
7. **AC INPUT** - Gniazdo zasilania AC 100-240V 50/60Hz
8. **POWER** - Włącz/wyłącz.
9. **AUDIO OUT** – wyjście AUDIO (RCA)
10. Złącze anteny

Uwaga: niektóre przyciski mogą nie mieć zastosowania we wszystkich trybach.

PILOT

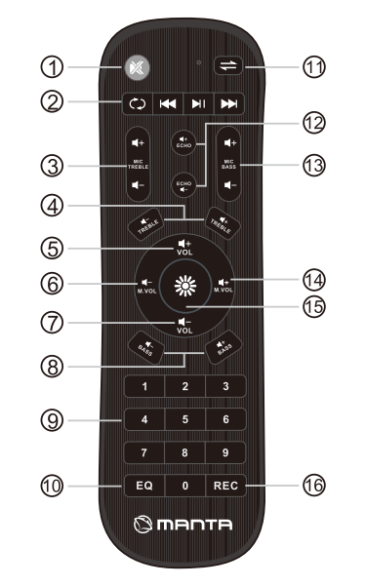

1. **MUTE** – wyciszenie
2. **REPEAT** 🔁 – Powtarzanie utworu

I<< / >>I – Zmiana utworu/ stacji radiowej
>II - Odtwarzanie / Pauza/ Wyszukanie stacji radiowych (tryb FM)

3. **MIC TREBLE** – regulacja tonów wysokich mikrofonu
4. **TREBLE** – regulacja tonów wysokich
5. **VOL-/+** - Zmiana głośności
6. **M.VOL-/+** - Zmiana głośności mikrofonu
7. **VOL-/+** - Zmiana głośności
8. **BASS** – regulacja tonów niskich
9. **Klawisze numeryczne** – wybór utworów (tryb USB/microSD)
10. **EQ** – Equalizer
11. **MODE** – zmiana trybu: bluetooth, USB,AUX,microSD,Radio(FM) mode
12. **ECHO** – regulacja echa mikrofonu
13. **MIC BASS** – regulacja tonów niskich mikrofonu
14. **VOL-/+** - Zmiana głośności
15. ☼ - Wybór trybu podświetlenia
16. **REC** – nagrywanie wokalu (dłużej naciśnij), odtwarzanie nagrania (krótko naciśnij)

OPIS FUNKCJI

Włącz/Wyłącz:
Naciśnij przycisk **POWER**, aby włączyć/wyłączyć głośnik.

Funkcja Bluetooth:
· Włącz głośnik i wybierz tryb Bluetooth.
· Naciśnij przycisk **M** w głośniku lub ⇄ na pilocie, aby wybrać tryb Bluetooth. Na wyświetlaczu wyświetli się napis **BLUE**.
· Wyszukaj głośnik o nazwie „**MANTA SPEAKER ATHOS**" i wybierz go, aby się połączyć.
· Gdy urządzenie zostanie podłączone, napis **BLUE** przestanie migać oraz usłyszysz komunikat dźwiękowy. Twoje urządzenie będzie wyświetlane jako połączone „**MANTA SPEAKER ATHOS**".

Odtwarzanie muzyki z USB /karta microSD:
· Włóż kartę microSD/nośnik USB do gniazda oznaczonego TF CARD/USB w panelu głośnika, aby automatycznie odtwarzać pliki mp3.
· Naciśnij >II, aby wstrzymać lub odtworzyć muzykę.
· Podczas odtwarzania muzyki naciśnij I<< / >>I, aby odtworzyć poprzedni lub następny utwór.
· Dopuszczalna pojemność karty pamięci microSD oraz nośnika USB to maksymalnie 32 GB

Ważne: Aby uniknąć uszkodzenia urządzenia USB/microSD, nie wyjmuj go podczas odtwarzania z niego muzyki.

Tryb AUX :
· Użyj kabla audio Jack 3,5mm, aby podłączyć zewnętrzne urządzenie audio do wejścia AUX w górnym panelu głośnika. Kabel nie znajduje się w zestawie.
· Naciśnij przycisk trybu M, aby wybrać tryb AUX.
· Włącz urządzenie zewnętrzne i rozpocznij odtwarzanie.
· W trybie AUX wszystkie funkcje potrzebne do odtwarzania muzyki są sterowane przez urządzenie zewnętrzne.

Radio FM:
· Włącz głośnik i wybierz tryb radia FM.
· Naciśnij przycisk >II, aby włączyć automatyczne wyszukiwanie stacji radiowych FM.
· Następnie naciśnij I<< / >>I, aby wybrać zapamiętane stacje FM.
· W trybie FM podświetlenie LED automatycznie zostanie wyłączone.

Funkcja TWS:
· Uruchom dwa głośniki Athos w trybie Bluetooth.
· W jednym głośniku naciśnij dłużej na 3 sekundy przycisk >>I aby połączyć głośniki w trybie TWS.
· Aby rozłączyć je, naciśnij ponownie przycisk >>I przez 3 sekundy.

Nagrywanie wokalu:
· Upewnij się, że masz włożoną kartę microUSB lub nośnik USB w odpowiednim gnieździe w górnym panelu głośnika.
· Włącz mikrofon bezprzewodowy, jaki jest w zestawie lub przewodowy do gniazda MIC. Włącz odtwarzanie muzyki.
· Naciśnij przycisk REC, aby rozpocząć nagrywanie, mów/śpiewaj do podłączonego mikrofonu.
· Następnie naciśnij przycisk REC, aby zatrzymać nagrywanie. Aby odtworzyć nagranie, naciśnij ponownie przycisk REC.
· Zostanie nagrany tylko głos bez podkładu muzycznego odtwarzanego z głośnika.

Funkcja pierwszeństwa mikrofonu:
· Podczas podłączonego mikrofonu naciśnij dłużej przycisk 🔁 w głośniku aby włączyć funkcję pierwszeństwa mikrofonu. Dzięki niej głośność muzyki zostanie ściszona, a głos wokal będzie bardziej słyszalny. Aby wyłączyć tą funkcję, naciśnij ponownie dłużej przycisk. 🔁

Podświetlenie LED:
· Naciśnij krótko ☼, aby wybrać tryb oświetlenia głównego.
· Głośnik ma również diody LED z przodu. Są one domyślnie wyłączone. Możesz je włączyć/wyłączyć przez długie naciśnięcie przycisku ☼.

Ładowanie głośnika:
· Włóż dostarczony przewód zasilający do gniazda ładowania w tylnym panelu głośnika, a następnie podłącz do źródła zasilania sieciowego AC 100-240 V 50/60 Hz.
· Pełne naładowanie baterii trwa około 8 godzin. Ładowanie rozpoczyna się automatycznie po podłączeniu przewodu zasilającego.
· Podczas ładowania ikonka baterii na wyświetlaczu będzie migać. Przestanie jeśli głośnik będzie w pełni naładowany.
· Akumulator wewnętrzny będzie ładowany nawet po wyłączeniu urządzenia, ale z podłączeniem do zasilania sieciowego AC 100-240 V 50/60 Hz.
· Niski poziom baterii może zakłócać dźwięk lub w ogóle nie odtwarzać, więc zawsze ładuj baterie na czas.
· Aby przedłużyć żywotność baterii, ładuj ja natychmiast po rozładowaniu. Jeśli urządzenie nie będzie używane przez dłuższy czas, bateria będzie się stopniowo rozładowywać. Zaleca się pełne ładowanie baterii co najmniej raz na 30 dni.
· Po użyciu wyłącz urządzenie, aby przedłużyć żywotność baterii.
· Maksymalny czas pracy przy zasilaniu bateryjnym to 8 godziny. Czas odtwarzania na zasilaniu bateryjnym może się różnic w zależności od trybu pracy, poziomu głośności, stylu muzyki lub warunków atmosferycznych.

SAFETY INSTRUCTIONS

1. Please read the instructions included with the product before using the product.
2. Read all warnings carefully.
3. Follow all instructions carefully.
4. Do not use the device near water, in very dusty places, in places subject to strong vibrations.
5. Clean the device with a dry cloth only.
6. Do not cover the ventilation openings of the device. Installation should be carried out in accordance with the manufacturer's instructions.
7. Place the speaker on an even, flat surface. If placed on an inclined surface, the speaker may tip over or fall, causing injury or malfunction.
8. Do not place the speaker near any heat sources such as radiators, heaters, stoves, or other appliances (including amplifiers) that produce heat.
9. Protect the power cord from being kinked or pinched; this applies in particular to the point of connection to the plug and the vicinity of the exit from the device. As with all electrical appliances, do not run power cords under carpets or place heavy objects on them.
10. Use only attachments/accessories specified by the manufacturer.
11. Unplug the device if there is a lightning storm or if it will not be used for an extended period of time. When unplugging the power cord from the AC outlet, never pull on the cord. When you do not plan to use the speaker for an extended period of time, disconnect the plug from the AC power outlet.
12. Refer all service activities to qualified service technicians. Service is required if the appliance has been damaged in any way, for example if: the power cord or plug is damaged; liquid has spilled into the device or an object has fallen onto the speaker; the device has been exposed to rain or moisture; the device is not working properly or has been dropped.
13. The speaker has wheels on which it can be moved. On a surface where the speaker may wobble when moved, grasp the handle with both hands and guide the speaker. The wheels can only be used on flat surfaces. On an uneven surface, two people should lift the speaker by the handles on the speaker. Proper hand positioning when carrying the speaker is essential to avoid injury and/or property damage. Disconnect all cables before moving the speaker.
14. Even if the speaker will not be used for a long time, the battery should be fully charged at least once every 30 days to maintain its performance.
15. Do not use or store the speaker in very low or very high temperatures (below 5°C and above 35°C). If the speaker is used or left outside the above range, the speaker may be damaged.
16. If water enters the device, immediately disconnect it from the AC power source and consult an authorized service center.

CAUTION

- Make sure the power source is correct.
- Do not touch the power cord or plug with wet hands when plugging the cord into or unplugging it.
- Before connecting the power cord to the power source, make sure that the main power switch is in the "OFF" position to avoid damage to the device.
- A damaged power cord poses a high risk of electric shock or fire; never use a damaged cord.
- To prevent personal injury or property damage, handle the speaker properly and hold it securely when moving it.
- Use extreme caution when moving the speaker on a slope.
- Do not move the speaker if someone is sitting on it, carrying a bag, etc.
- Keep children and infants away from the speaker when moving it.
- The devices are designed for use with AC 100-240 V, ~50/60 Hz directly from the mains or using a dedicated power supply. Connecting to a mains voltage other than that for which the product (power supply) is intended may be a safety and fire hazard and may damage the device. If you have any questions about the voltage requirements for your model or power lines in your area, contact your power supplier before plugging the unit into a wall outlet.
- **Do not use extension cords.**
- This product (including its hardware) contains magnet(s) that may interfere with pacemakers or other medical devices. Should not be placed product in the vicinity of people who use these medical devices. If these medical devices are used, consult a physician before using this product.

Do not place the product near medical devices.

EPILEPSY WARNING
Some people may experience epileptic seizures due to flashing lights.

To use the device properly, please read the instruction manual carefully first. The content of the manual is subject to change without notice. The company is not responsible for typographical errors in the content of the manual or situations covered herein.

FUNCTIONS

Control panels

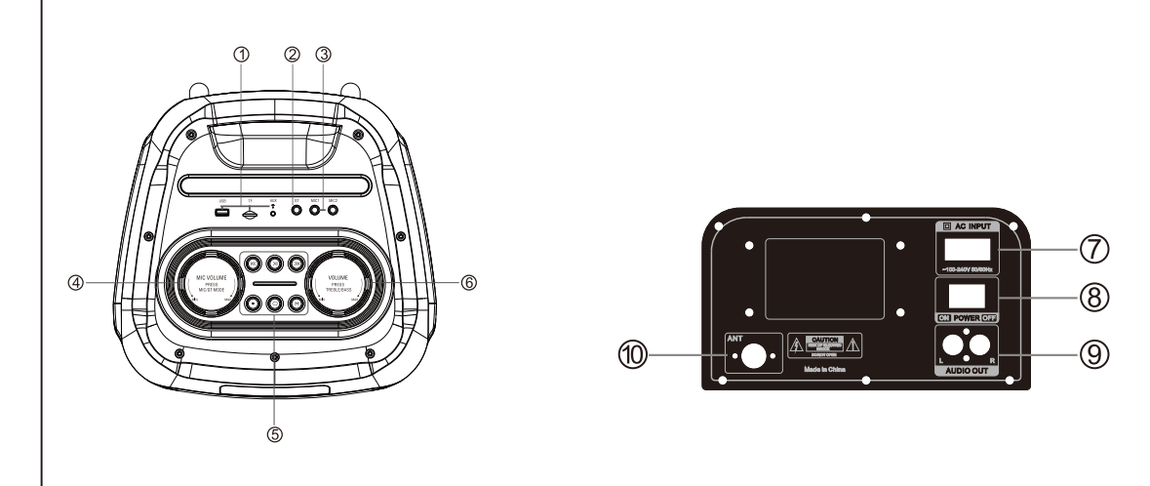

1. **USB,TF,AUX** – USB, AUX, TF inputs for playing MP3 music
2. **GT** – Guitar input Jack
3. **MIC** – Microphone input Jack
4. **MIC VOLUME/ MIC/GT MODE** - Microphone volume control (rotary knob), microphone treble control (NT), NB microphone bass control (NB), echo microphone echo control (EC), GT guitar volume control (GT, press the knob)
5. **I<<** – Change previous track/radio station
   >>I – Change next track/next radio station/TWS
   \>II - Play/Pause/Automatic search for FM stations
   ☼ - Selection of the backlight mode
   🔁 - Song repeat
   M – Mode (Bluetooth, AUX, USB, microSD, Radio FM)
6. **VOLUME/TREBLE/BASS** - Volume change (rotary knob), treble and bass adjustment (press the knob)
7. **AC INPUT** - Power socket AC 100-240V 50/60Hz
8. **POWER** – ON/OFF
9. **AUDIO OUT** – audio out (RCA)
10. Antenna

Uwaga: niektóre przyciski mogą nie mieć zastosowania we wszystkich trybach.

PILOT

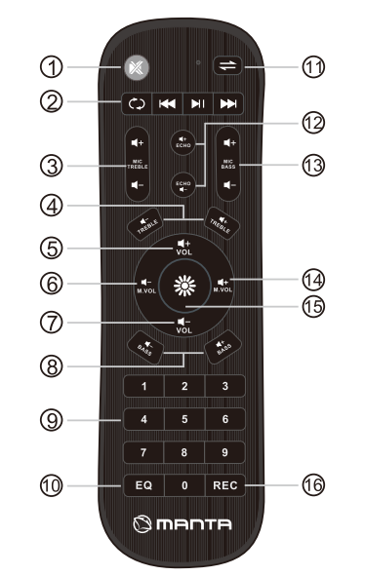

1. **MUTE** – mute ON/OFF
2. **REPEAT** 🔁 – Song repeat

I<< / >>I – Change track/radio station
>II - Play/Pause/Automatic search for FM stations (FM mode)

3. **MIC TREBLE** – Microphone treble control
4. **TREBLE** – Treble control
5. **VOL+** Volume control (increase)
6. **M.VOL-** Microphone volume (decrease)
7. **VOL-** Volume control (decrease)
8. **BASS** – Bass tone control
9. **Number keys** – song selection (USB/microSD mode)
10. **EQ** – Equalizer
11. **MODE** - Interchange bluetooth, USB,AUX,microSD,Radio(FM) mode
12. **ECHO** – Microphone echo adjustment
13. **MIC BASS** – Microphone bass adjustment
14. **M.VOL+** – Microphone volume (increase)
15. ☼ - Selection of the backlight mode
16. **REC** - start recording and playback recording

FUNCTIONS

POWER ON/OFF:
Turn the POWER Switch to turn on / off the speaker.

Bluetooth:
· Turn on the speaker and select Bluetooth mode.
· Press the M button on the speaker or press ⇄ on remote control to Bluetooth mode, you will see "BLUE" flashes in the display.
· On the Bluetooth compatible device, search for the speaker named „MANTA SPEAKER ATHOS" and select it to connect.
· When the device is connected, "BLUE" on the display will stop flashing and you will hear a beep sound. Your device will be displayed as connected„ MANTA SPEAKER ATHOS".

Music playback from USB/microSD card:
· Insert the microSD card/USB device into the slot marked TF CARD/USB on the speaker panel to automatically play mp3 files.
· Press >II to pause or play music.
· While playing music, press I<< / >>I to play the previous or next track.
· The maximum capacity of the microSD memory card and USB flash drive is 32 GB

Important: To avoid damage to the USB/microSD device, do not remove it while music is playing.

AUX mode:
· Use an audio cable to connect external AUX devices to the AUDIO input on the top panel of the speaker.
· Press the MODE button to enter AUX mode.
· Turn on the external device and start playback.
· In AUX mode, all functions can be controlled by external device.

FM mode:
· Turn on the speaker and select FM radio mode.
· Press >II to activate the automatic search for FM radio stations.
· Then press I<< / >>I to track previous/next FM stations.
· In FM mode, the LED backlight will automatically turn off.

TWS:
· Run two ATHOS speakers in Bluetooth mode.
· In one speaker, long press >>I button for 3 seconds to connect speakers in TWS mode.
· To disconnect them, press the >>I button again for 3 seconds.

Vocal Recording:
· Make sure you have a microSD card or USB stick inserted in the appropriate slot on the top panel of the speaker.
· Plug the included wireless or wired microphone into the MIC jack.
· Press the REC button on remote control to start recording, speak/sing into the connected microphone.
· Then press the REC button again on remote control to play the recording.
· Only the voice will be recorded without the background music played from the speaker.

Microphone priority function
· When a microphone is connected, long press the button 🔁 on the speaker to activate the microphone priority function. Due it, the volume of the music will be lowered and the vocals will be more audible. To disable this function, long press 🔁 again.

LED lights:
· Press short ☼ to select light mode.
· Speaker has also LED flash lights in front. This is disabled by default. You can turn it on/off by long pressing the button ☼.

Charging:
· Insert the supplied power cord into the back of the speaker, then connect to an AC 100-240V 50/60 Hz power source. While charging, the battery indication level running on the display of the speaker.
· It takes approximately 8 hours to fully charge the battery. Charging begins automatically when the power cord is connected.
· When the speaker is fully charged, the battery indication level stop running on the display.
· The internal battery will be charged even when the device is turned off but connected to the power supply cord.
· Low battery may interfere with sound or not play at all, so always charge the battery on time
· To prolong battery life, recharge it immediately after discharging. If the device is not used for a long time, the battery will gradually discharge. It is recommended that you fully charge the battery at least once every 30 days.
· Turn off the device after use to prolong battery life.
· The maximum battery life is 8 hours. Playing time on battery power may vary depending on the volume level, music style, and weather conditions.

VARNOSTNA NAVODILA

1. Pred uporabo izdelka preberite navodila, ki so priložena izdelku.
2. Pozorno preberite vsa opozorila.
3. Natančno upoštevajte vsa navodila.
4. Naprave ne uporabljajte v bližini vode, na zelo prašnih mestih, na mestih, ki so izpostavljena močnim vibracijam.
5. Napravo čistite samo s suho krpo.
6. Ne prekrivajte prezračevalnih odprtin naprave. Namestitev je treba izvesti v skladu z navodili proizvajalca.
7. Postavite zvočnik na ravno in suho površino. Če zvočnik postavite na nagnjeno površino, se lahko prevrne ali pade, kar povzroči poškodbe ali okvaro.
8. Zvočnika ne postavljajte v bližino virov toplote, kot so radiatorji, grelniki, peči ali druge naprave (vključno z ojačevalniki), ki proizvajajo toploto.
9. Napajalni kabel zaščitite pred pregibanjem ali stisnjenjem; to še posebej velja za točko priključka na vtič in bližino izhoda iz naprave. Tako kot pri vseh električnih napravah napajalnih kablov ne popeljite pod preproge in nanje ne postavljajte težkih predmetov.
10. Uporabljajte samo priključke/dodatke, ki jih določi proizvajalec.
11. Izključite napravo, če je nevihta ali če je ne boste uporabljali dlje časa. Ko izključujete napajalni kabel iz električne vtičnice, nikoli ne vlecite za kabel. Če zvočnika dlje časa ne nameravate uporabljati, izvlecite vtič iz električne vtičnice.
12. Vse servisne dejavnosti prepustite kvalificiranim servisnim tehnikom. Servis je potreben, če je bila naprava kakor koli poškodovana, na primer če: je napajalni kabel ali vtič poškodovan; se je v napravo razlila tekočina ali pa je na zvočnik padel predmet; naprava je bila izpostavljena dežju ali vlagi; naprava ne deluje pravilno ali pa je padla.
13. Zvočnik ima kolesa, na katerih se lahko premika. Na površini, kjer lahko zvočnik niha ob premikanju, primite ročaj z obema rokama in vodite zvočnik. Kolesa se lahko uporabljajo samo na ravnih površinah. Na neravni površini naj dve osebi dvigneta zvočnik za ročaje na zvočniku. Pri prenašanju zvočnika je bistvenega pomena pravilen položaj rok, da preprečite poškodbe in/ali materialno škodo. Pred premikanjem zvočnika odklopite vse kable.
14. Tudi če zvočnika dlje časa ne boste uporabljali, je treba baterijo popolnoma napolniti vsaj enkrat na 30 dni, da ohranite njeno delovanje.
15. Zvočnika ne uporabljajte in ne shranjujte pri zelo nizkih ali zelo visokih temperaturah (pod 5°C in nad 35°C). Če zvočnik uporabljate ali pustite zunaj zgornjega obsega, se lahko poškoduje.
16. Če voda pride v napravo, jo takoj izključite iz vira izmeničnega toka in se posvetujte s pooblaščenim servisnim centrom.

POZOR

- Preverite, ali je vir napajanja pravilen.
- Ne dotikajte se napajalnega kabla ali vtiča z mokrimi rokami, ko vtikate ali odklapljate kabel.
- Pred priključitvijo napajalnega kabla na vir napajanja se prepričajte, da je glavno stikalo za napajanje v položaju "OFF", da preprečite poškodbe naprave.
- § Poškodovan električni kabel predstavlja visoko tveganje električnega udara ali požara; nikoli ne uporabljajte poškodovanega kabla.
- Da preprečite telesne poškodbe ali materialno škodo, z zvočnikom ravnajte pravilno in ga varno držite, ko ga premikate.
- Pri premikanju zvočnika po pobočju bodite zelo previdni.
- Ne premikajte zvočnika, če nekdo sedi na njem, nosi torbo itd.
- Otroci in dojenčki naj se ne približujejo zvočniku, ko ga premikate.
- Naprave so zasnovane za uporabo z AC 100–240 V, ~50/60 Hz neposredno iz električnega omrežja ali z namenskim napajalnikom. Priključitev na omrežno napetost, ki ni tista, za katero je izdelek (napajalnik) namenjen, je lahko varnostna in požarna nevarnost ter lahko poškoduje napravo. Če imate kakršna koli vprašanja o napetostnih zahtevah za vaš model ali daljnovode na vašem območju, se obrnite na svojega dobavitelja, preden priključite enoto v stensko vtičnico.

Ne uporabljajte podaljškov.

- Ta izdelek (vključno s strojno opremo) vsebuje magnete, ki lahko motijo srčne spodbujevalnike ali druge medicinske naprave. Izdelka ne postavljajte v bližino ljudi, ki uporabljajo te medicinske pripomočke. Če uporabljate te medicinske pripomočke, se pred uporabo tega izdelka posvetujte z zdravnikom..
- Izdelka ne postavljajte v bližino medicinskih naprav.
-

OPOZORILO ZA EPILEPSIJO
Nekateri ljudje lahko doživijo epileptične napade zaradi utripajočih luči.

Za pravilno uporabo naprave najprej natančno preberite navodila za uporabo. Vsebina priročnika se lahko spremeni brez predhodnega obvestila. Podjetje ni odgovorno za tipkarske napake v vsebini priročnika ali v primerih, ki so v njem zajeti.

FUNKCIJE:

Nadzorna plošča

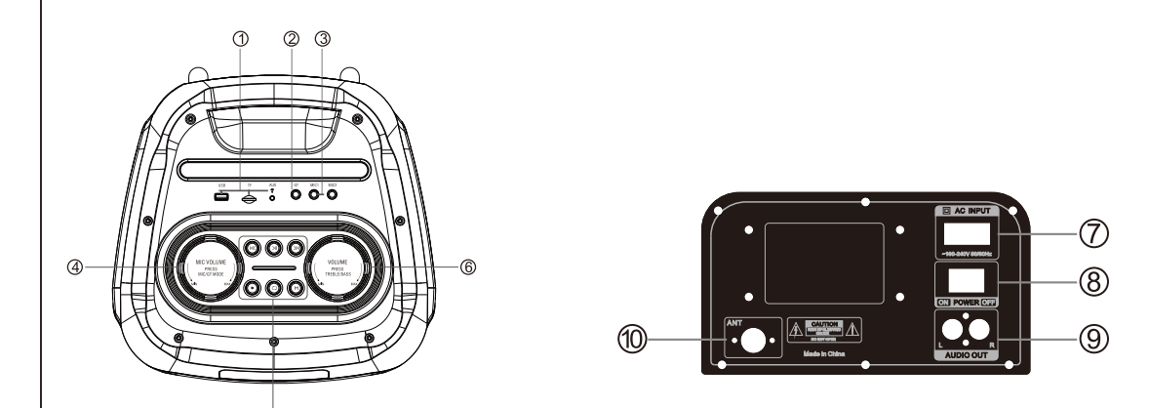

1. **USB,TF,AUX** – USB, AUX, TF vhodi za predvajanje MP3 glasbe
2. **GT** – Vhod za kitaro Jack
3. **MIC** – Vhod za mikrofon
4. **MIC VOLUME/ MIC/GT MODE** - Kontrola glasnosti mikrofona (vrtljivi gumb), kontrola visokih tonov mikrofona (NT), kontrola nizkih tonov mikrofona (NB), kontrola odmeva mikrofona (EC), kontrola glasnosti kitare (GT, pritisnite gumb)
5. **I<<** – Spremenite prejšnjo skladbo/prejšnjo radijsko postajo
   >>I –Spremenite naslednjo skladbo/naslednjo radijsko postajo/TWS
   >II - Predvajaj/Premor/Samodejno iskanje FM postaj
   ☼ - Izbira načina osvetlitve
   🔁- Ponovitev pesmi
   M – Izbira načina (Bluetooth, AUX, USB, microSD, Radio FM)
6. **VOLUME/TREBLE/BASS** - Sprememba glasnosti (vrtljivi gumb), nastavitev visokih in nizkih tonov (pritisnite gumb)
7. **AC INPUT** – vhod AC 100-240V 50/60Hz
8. **POWER** – vklop / izklop
9. **AUDIO OUT** – audio izhod (RCA)
10. Antena

Opomba: nekateri gumbi morda ne bodo veljali za vse načine.

DALJINSKI UPRAVLJALNIK

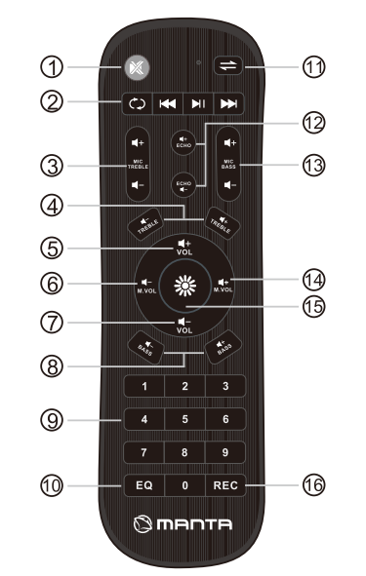

1. **MUTE** – utišanje VKLOP/IZKLOP
2. **REPEAT** 🔁 – Ponovitev pesmi

I<< / >>I – Spremenite skladbo/radijsko postajo
>II - Predvajanje/pavza/samodejno iskanje postaj FM (način FM)

3. **MIC TREBLE** – Kontrola visokih tonov mikrofona
4. **TREBLE** – Nadzor visokih tonov
5. **VOL+** Nadzor glasnosti (povečanje)
6. **M.VOL-** Glasnost mikrofona (zmanjšanje)
7. **VOL-** Nadzor glasnosti (zmanjšanje)
8. **BASS** – Nadzor nizkih tonov
9. **Number keys** – izbira pesmi (način USB/microSD)
10. **EQ** – Equalizer / Izenačevalnik
11. **MODE** – izbira načina: Bluetooth, USB, AUX, microSD, FM radio način
12. **ECHO** – Nastavitev odmeva mikrofona
13. **MIC BASS** – Nastavitev nizkih tonov mikrofona
14. **M.VOL+** - Glasnost mikrofona (povečanje)
15. ☼ - Izbira načina osvetlitve
16. **REC** - začnite snemati in predvajati snemanje

FUNKCIJE

VKLOP/IZKLOP:
Obrnite stikalo POWER, da vklopite/izklopite zvočnik.

Bluetooth:
· Vklopite zvočnik in izberite način Bluetooth.
· Pritisnite gumb M na zvočniku ali pritisnite na ⇄ daljinskem upravljalniku za način Bluetooth, videli boste, da na zaslonu utripa "BLUE".
· V napravi, združljivi z Bluetooth, poiščite zvočnik z imenom „MANTA SPEAKER ATHOS" in ga izberite za povezavo.
· Ko je naprava povezana, bo »BLUE« na zaslonu prenehal utripati in zaslišali boste pisk. Vaša naprava bo prikazana kot povezana z »MANTA SPEAKER ATHOS«.

Predvajanje glasbe s kartice USB/microSD:
· Vstavite kartico microSD/USB v režo z oznako TF CARD/USB na plošči zvočnikov za samodejno predvajanje datotek mp3.
· Pritisnite >II za premor ali predvajanje glasbe.
· Med predvajanjem glasbe pritisnite I<< / >>I za predvajanje prejšnje ali naslednje skladbe.
· Največja kapaciteta pomnilniške kartice microSD ali USB ključka je 32 GB.

Pomembno: da preprečite poškodbe naprave USB/microSD, je ne odstranjujte med predvajanjem glasbe.

AUX:
· Z avdio kablom povežite zunanje avdio naprave z AUX vhodom na zgornji plošči zvočnika.
· Pritisnite gumb MODE, da vstopite v način AUX.
· Vklopite zunanjo napravo in zaženite predvajanje.
· V načinu AUX lahko vse funkcije upravljate z zunanjo napravo.

Način FM:
· Vklopite zvočnik in izberite način FM radia.
· Pritisnite >II, da aktivirate samodejno iskanje FM radijskih postaj.
· Nato pritisnite I<< / >>I za spremljanje prejšnjih/naslednjih FM postaj.
· V načinu FM se LED osvetlitev samodejno izklopi.

TWS (True Wireless Stereo):
· Zaženite dva zvočnika ATHOS v načinu Bluetooth.
· V enem zvočniku dolgo pritisnite gumb >>I za 3 sekunde, da povežete zvočnika v načinu TWS.
· Če želite prekiniti povezavo, ponovno pritisnite gumb >>I za 3 sekunde.

Vokalni posnetek
· Prepričajte se, da imate kartico microSD ali USB ključ vstavljen v ustrezno režo na zgornji plošči zvočnika.
· Priloženi brezžični ali žični mikrofon priključite v priključek MIC.
· Pritisnite gumb REC na daljinskem upravljalniku, da začnete snemati, govorite/pojte v povezani mikrofon.
· Nato ponovno pritisnite gumb REC na daljinskem upravljalniku za predvajanje posnetka.
· Posnet bo samo glas brez glasbe v ozadju, predvajane iz zvočnika.

Prednostna funkcija mikrofona.
· Ko je mikrofon priključen, dolgo pritisnite gumb 🔁 na zvočniku, da aktivirate funkcijo prednosti mikrofona. Zaradi tega bo glasnost glasbe nižja in vokali bodo bolj slišni. Če želite onemogočiti to funkcijo, ponovno dolgo pritisnite 🔁 .

LED luči:
· Kratko pritisnite ☼ , da izberete način osvetlitve.
· Zvočnik ima spredaj tudi LED svetilke. To je privzeto onemogočeno. Vklopite/izklopite ga lahko z dolgim pritiskom na gumb ☼ .

Polnjenje:
· Priloženi napajalni kabel vstavite v zadnji del zvočnika in ga nato priključite na vir napajanja AC 100-240 V 50/60Hz. Med polnjenjem na zaslonu zvočnika kaže prikaz stanja baterije.
· Popolna napolnitev baterije traja približno 8 ur. Polnjenje se začne samodejno, ko priključite napajalni kabel.
· Ko je zvočnik popolnoma napolnjen, indikator napolnjenosti baterije preneha delovati na zaslonu.
· Notranja baterija se bo polnila tudi, ko je naprava izklopljena, a priključena na napajalni kabel.
· Prazna baterija lahko moti zvok ali pa sploh ne predvaja, zato baterijo vedno polnite pravočasno
· Da podaljšate življenjsko dobo baterije, jo napolnite takoj po izpraznitvi. Če naprave dlje časa ne uporabljate, se bo baterija postopoma izpraznila. Priporočljivo je, da baterijo popolnoma napolnite vsaj enkrat na 30 dni.
· Po uporabi izklopite napravo, da podaljšate življenjsko dobo baterije.
· Najdaljša življenjska doba baterije je 8 ur. Čas predvajanja na bateriji se lahko razlikuje glede na glasnost, glasbeni slog in vremenske razmere.

INSTRUCCIONES DE SEGURIDAD

1. Lea las instrucciones incluidas con el producto antes de usarlo.
2. Lea atentamente todas las advertencias.
3. Siga todas las instrucciones cuidadosamente.
4. No utilice el dispositivo cerca del agua, en lugares muy polvorientos, en lugares sujetos a fuertes vibraciones.
5. Limpie el dispositivo solo con un paño seco.
6. No cubra las aberturas de ventilación del dispositivo. La instalación debe realizarse de acuerdo con las instrucciones del fabricante.
7. Coloque el altavoz sobre una superficie plana y nivelada. Si se coloca sobre una superficie inclinada, el altavoz puede volcarse o caerse, causando lesiones o fallas en el funcionamiento.
8. No coloque el altavoz cerca de fuentes de calor como radiadores, calefactores, estufas u otros aparatos (incluidos amplificadores) que produzcan calor.
9. Proteja el cable de alimentación para que no se doble ni se pellizque; esto se aplica en particular al punto de conexión al enchufe y la proximidad de la salida del dispositivo. Al igual que con todos los aparatos eléctricos, no pase los cables de alimentación por debajo de las alfombras ni coloque objetos pesados sobre ellos.
10. Utilice únicamente aditamentos/accesorios especificados por el fabricante.
11. Desenchufe el dispositivo si hay una tormenta eléctrica o si no se utilizará durante un período prolongado de tiempo. Cuando desenchufe el cable de alimentación de la toma de CA, nunca tire del cable. Cuando no planee utilizar el altavoz durante un período de tiempo prolongado, desconecte el enchufe de la toma de corriente de CA.
12. Remita todas las actividades de servicio a técnicos de servicio calificados. Se requiere servicio si el electrodoméstico se ha dañado de alguna manera, por ejemplo si: el cable de alimentación o el enchufe están dañados; se ha derramado líquido en el dispositivo o ha caído un objeto sobre el altavoz; el dispositivo ha estado expuesto a la lluvia o la humedad; el dispositivo no funciona correctamente o se ha caído.
13. El altavoz tiene ruedas sobre las que se puede mover. En una superficie en la que el altavoz pueda tambalearse al moverlo, sujete el asa con ambas manos y guíe el altavoz. Las ruedas solo se pueden utilizar en superficies planas. En una superficie irregular, dos personas deben levantar el altavoz por las asas del altavoz. La posición adecuada de las manos al transportar el altavoz es esencial para evitar lesiones y/o daños a la propiedad. Desconecte todos los cables antes de mover el altavoz.
14. Aunque no vaya a utilizar el altavoz durante mucho tiempo, la batería debe cargarse por completo al menos una vez cada 30 días para mantener su rendimiento.
15. No utilice ni guarde el altavoz a temperaturas muy bajas o muy altas (por debajo de 5 °C y por encima de 35 °C). Si el altavoz se usa o se deja fuera del rango anterior, el altavoz puede dañarse.
16. Si entra agua en el dispositivo, desconéctelo inmediatamente de la fuente de alimentación de CA y consulte a un centro de servicio autorizado.

PRECAUCIÓN

- Asegúrese de que la fuente de alimentación sea la correcta.
- No toque el cable de alimentación ni el enchufe con las manos mojadas al enchufar o desenchufar el cable.
- Antes de conectar el cable de alimentación a la fuente de alimentación, asegúrese de que el interruptor de alimentación principal esté en la posición "APAGADO" para evitar daños al dispositivo.
- Un cable de alimentación dañado presenta un alto riesgo de descarga eléctrica o incendio; nunca use un cable dañado.
- Para evitar lesiones personales o daños a la propiedad, manipule el altavoz correctamente y sosténgalo firmemente cuando lo mueva.
- Tenga mucho cuidado al mover el altavoz en una pendiente.
- No mueva el altavoz si alguien está sentado sobre él, lleva una bolsa, etc.
- Mantenga a los niños y bebés alejados del altavoz cuando lo mueva.
- Los dispositivos están diseñados para usarse con CA 100-240 V, ~50/60 Hz directamente de la red eléctrica o usando una fuente de alimentación dedicada. La conexión a una tensión de red distinta a la prevista para el producto (fuente de alimentación) puede suponer un riesgo de seguridad e incendio y puede dañar el dispositivo. Si tiene alguna pregunta sobre los requisitos de voltaje para su modelo o las líneas eléctricas en su área, comuníquese con su proveedor antes de enchufar la unidad a un tomacorriente de pared.

No use cables de extensión.

- Este producto (incluido su hardware) contiene imanes que pueden interferir con marcapasos u otros dispositivos médicos. No debe colocarse el producto cerca de personas que utilicen estos dispositivos médicos. Si se utilizan estos dispositivos médicos, consulte a un médico antes de usar este producto.

No coloque el producto cerca de dispositivos médicos.

ADVERTENCIA DE EPILEPSIA
Algunas personas pueden experimentar ataques epilépticos debido a las luces intermitentes.

Para usar el dispositivo correctamente, primero lea atentamente el manual de instrucciones. El contenido del manual está sujeto a cambios sin previo aviso. La empresa no se responsabiliza por errores tipográficos en el contenido del manual o situaciones aquí cubiertas.

FUNCIONES

Paneles de control

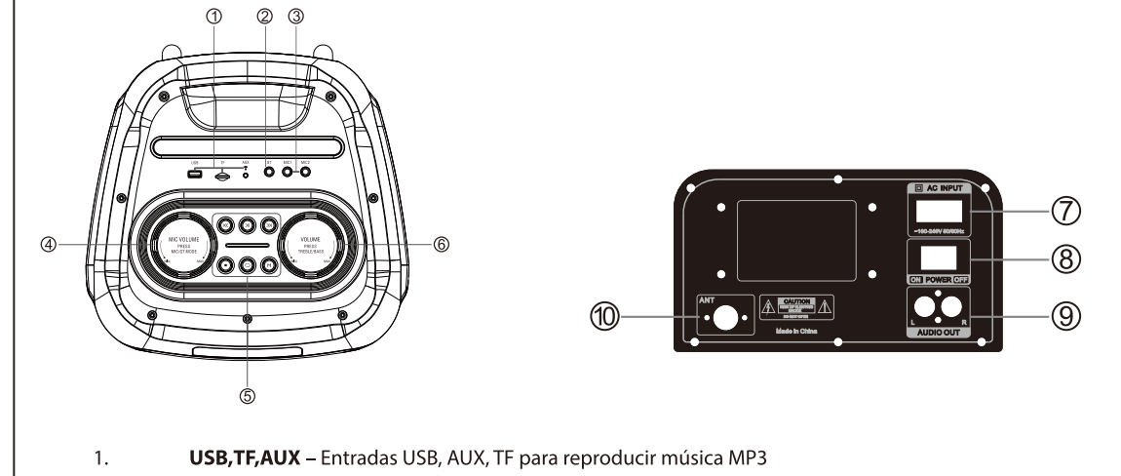

1. **USB,TF,AUX** – Entradas USB, AUX, TF para reproducir música MP3
2. **GT** – Conector de entrada de guitarra
3. **MIC** – Conector de entrada de micrófono
4. **MIC VOLUME/ MIC/GT MODE** - Control de volumen del micrófono (perilla giratoria), control de agudos del micrófono (NT), control de graves del micrófono (NB), control de eco del micrófono echo (EC), control de volumen de la guitarra (GT, presione la perilla)
5. **I<<** – Cambiar pista anterior/estación de radio anterior
   >>I – Cambiar siguiente pista/siguiente estación de radio/TWS
   >II - Reproducir/Pausar/Búsqueda automática de emisoras FM
   ☼ - Selección del modo de retroiluminación
   🔁 -Repetición de canción
   M – Modo (Bluetooth, AUX, USB, microSD, Radio FM)
6. **VOLUME/TREBLE/BASS** - Cambio de volumen (perilla giratoria), ajuste de agudos y graves (presione la perilla)
7. **AC INPUT** - Toma de corriente AC 100-240V 50/60Hz
8. **POWER** – ENCENDIDO APAGADO
9. **AUDIO OUT** – salida de audio (RCA)
10. Antena

Nota: Es posible que algunos botones no se apliquen a todos los modos.

PILOT

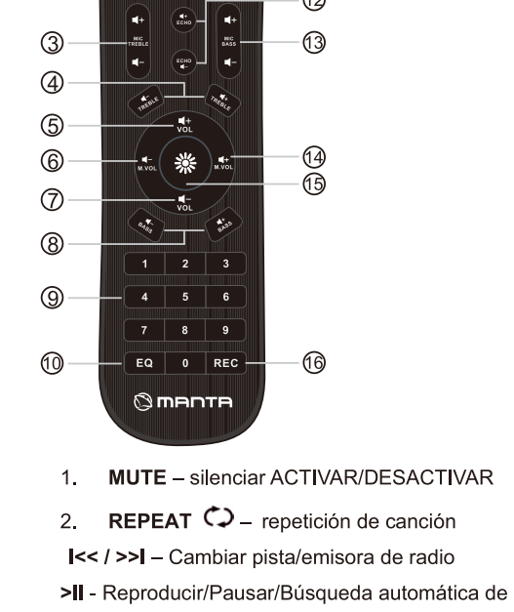

1. **MUTE** – silenciar ACTIVAR/DESACTIVAR
2. **REPEAT** 🔁 – repetición de canción

I<< / >>I – Cambiar pista/emisora de radio
>II - Reproducir/Pausar/Búsqueda automática de emisoras FM (modo FM)

3. **MIC TREBLE** – Control de agudos del micrófono
4. **TREBLE** – control de agudos
5. **VOL+** Control de volumen (aumento)
6. **M.VOL-** Volumen del micrófono (disminuir)
7. **VOL-** Control de volumen (disminuir)
8. **BASS** – Control de tono de graves
9. **Number keys** – selección de canciones (modo USB/microSD)
10. **EQ** – Equalizer
11. **MODE** – intercambio : bluetooth, USB,AUX,microSD,Radio(FM) mode
12. **ECHO** – Ajuste de eco del micrófono
13. **MIC BASS** – Ajuste de graves del micrófono
14. **M.VOL+** - Volumen del micrófono (aumentar)
15. ☼ - Selección del modo de retroiluminación
16. **REC** - comenzar a grabar y reproducir grabación

FUNCIONES

ENCENDIDO / APAGADO:
Gire el interruptor POWER para encender/apagar el altavoz.

Bluetooth:
· Encienda el altavoz y seleccione el modo Bluetooth.
· Presione el botón M en el altavoz o presione ⇄ en el control remoto para el modo Bluetooth, verá "BLUE" parpadeando en la pantalla.
· En el dispositivo compatible con Bluetooth, busque el altavoz llamado "MANTA SPEAKER ATHOS" y selecciónelo para conectarse.
· Cuando el dispositivo esté conectado, "BLUE" en la pantalla dejará de parpadear y escuchará un pitido. Su dispositivo se mostrará como conectado„ MANTA SPEAKER ATHOS".

Reproducción de música desde USB/tarjeta microSD:
· Inserte la tarjeta microSD/dispositivo USB en la ranura marcada TF CARD/USB en el panel del altavoz para reproducir automáticamente archivos mp3.
· Presione >II para pausar o reproducir música.
· Mientras reproduce música, presione I<< / >>I para reproducir la pista anterior o siguiente.
· La capacidad máxima de la tarjeta de memoria microSD y la unidad flash USB es de 32 GB

Importante: para evitar daños al dispositivo USB/microSD, no lo extraiga mientras se reproduce música.

AUX :
· Utilice un cable de audio para conectar dispositivos de audio externos a la entrada de AUX en el panel superior del altavoz.
· Presione el botón MODO para ingresar al modo AUX .
· Encienda el dispositivo externo y comience la reproducción.
· En modo AUX, todas las funciones pueden ser controladas por un dispositivo externo.

Modo FM:
· Encienda el altavoz y seleccione el modo de radio FM.
· Pulse >II para activar la búsqueda automática de emisoras de radio FM.
· Luego presione I<< / >>I para rastrear las estaciones FM anteriores/siguientes.
· En el modo FM, la retroiluminación LED se apagará automáticamente.

TWS:
· Ejecute dos altavoces ATHOS en modo Bluetooth.
· En un altavoz, mantenga pulsado el botón >>I durante 3 segundos para conectar los altavoces en modo TWS.
· Para desconectarlos, vuelva a pulsar el botón >>I durante 3 segundos.

Grabación de voces:
· Asegúrese de tener una tarjeta microSD o una memoria USB insertada en la ranura adecuada en el panel superior del altavoz.
· Enchufe el micrófono inalámbrico o con cable incluido en el conector MIC.
· Presione el botón REC en el control remoto para comenzar a grabar, hable o cante en el micrófono conectado.
· Luego presione el botón REC nuevamente en el control remoto para reproducir la grabación.
· Solo se grabará la voz sin que se reproduzca la música de fondo desde el altavoz.

Función de prioridad de micrófono
· Cuando se conecta un micrófono, mantenga presionado el botón 🔁 del altavoz para activar la función de prioridad del micrófono. Debido a esto, el volumen de la música se reducirá y las voces serán más audibles. Para deshabilitar esta función, mantenga presionado nuevamente 🔁.

Luces led:
· Presione brevemente ☼ para seleccionar el modo de luz.
· El altavoz también tiene luces LED en el frente. Esto está deshabilitado por defecto. Puede encenderlo/apagarlo presionando prolongadamente el botón ☼.

Cargando:
· Inserte el cable de alimentación suministrado en la parte posterior del altavoz, luego conéctelo a una fuente de alimentación de CA 100-240V 50/60 Hz. Mientras se carga, el nivel de indicación de la batería se ejecuta en la pantalla del altavoz.
· La batería tarda aproximadamente 8 horas en cargarse por completo. La carga comienza automáticamente cuando se conecta el cable de alimentación.
· Cuando el altavoz está completamente cargado, el nivel de indicación de la batería deja de aparecer en la pantalla.
· La batería interna se cargará incluso cuando el dispositivo esté apagado pero conectado al cable de alimentación.
· La batería baja puede interferir con el sonido o no reproducir nada, así que siempre cargue la batería a tiempo
· Para prolongar la vida útil de la batería, recárguela inmediatamente después de descargarla. Si el dispositivo no se usa durante mucho tiempo, la batería se descargará gradualmente. Se recomienda cargar completamente la batería al menos una vez cada 30 días.
· Apague el dispositivo después de usarlo para prolongar la duración de la batería.
· La duración máxima de la batería es de 8 horas. El tiempo de reproducción con la energía de la batería puede variar según el nivel de volumen, el estilo de música y las condiciones climáticas.

SIGURNOSNE UPUTE

1. Prije uporabe proizvoda pročitajte upute priložene uz proizvod.
2. Pažljivo pročitajte sva upozorenja.
3. Pažljivo slijedite sve upute.
4. Ne koristite uređaj u blizini vode, na vrlo prašnjavim mjestima, na mjestima izloženim jakim vibracijama.
5. Uređaj čistite samo suhom krpom.
6. Nemojte prekrivati ventilacijske otvore uređaja. Instalaciju treba izvesti u skladu s uputama proizvođača.
7. Postavite zvučnik na ravnu površinu. Ako se postavi na nagnutu površinu, zvučnik se može prevrnuti ili pasti uzrokujući ozljede ili kvar.
8. Ne postavljajte zvučnik blizu izvora topline kao što su radijatori, grijalice, peći ili drugi uređaji (uključujući pojačala) koji proizvode toplinu.
9. Zaštitite kabel za napajanje od savijanja ili prignječenja; to se posebno odnosi na mjesto spajanja na utikač i blizinu izlaza iz uređaja. Kao i kod svih električnih uređaja, ne provlačite strujne kablove ispod tepiha niti na njih stavljajte teške predmete.
10. Koristite samo dijelove/dodatke koje je naveo proizvođač.
11. Isključite uređaj ako je grmljavinska oluja ili ako se neće koristiti dulje vrijeme. Kada isključujete kabel za napajanje iz AC utičnice nikada ne povlačite za kabel. Ako ne planirate koristiti zvučnik dulje vrijeme, odspojite utikač iz AC utičnice.
12. Sve servisne aktivnosti prepustite kvalificiranim serviserima. Servis je potreban ako je uređaj na bilo koji način oštećen, na primjer ako: je kabel za napajanje ili utikač oštećen; tekućina se prolila u uređaj ili je neki predmet pao u zvučnik; uređaj je bio izložen kiši ili vlazi; uređaj ne radi ispravno ili je pao.
13. Zvučnik ima kotače na kojima se može pomicati. Na površini na kojoj bi se zvučnik mogao ljuljati kada se pomiče, uhvatite ručku objema rukama i vodite zvučnik. Kotači se mogu koristiti samo na ravnim površinama. Na neravnoj površini, dvije osobe trebaju podići zvučnik za ručke na zvučniku. Pravilan položaj ruku prilikom nošenja zvučnika ključan je kako biste izbjegli ozljede i/ili oštećenje imovine. Odspojite sve kabele prije pomicanja zvučnika.
14. Čak i ako se zvučnik neće koristiti dulje vrijeme, bateriju treba do kraja napuniti barem jednom svakih 30 dana kako bi se održala njezina učinkovitost.
15. Nemojte koristiti ili čuvati zvučnik na vrlo niskim ili vrlo visokim temperaturama (ispod 5°C i iznad 35°C). Ako se zvučnik koristi ili se ostavi izvan gornjeg raspona, može se oštetiti.
16. Ako voda uđe u uređaj, odmah ga isključite iz izvora napajanja i obratite se ovlaštenom servisu.

OPREZ

- Provjerite je li izvor napajanja ispravan.
- Nemojte dodirivati kabel za napajanje ili utikač mokrim rukama kada uključujete ili isključujete kabel iz utičnice.
- Prije spajanja kabela za napajanje na izvor napajanja, provjerite je li glavni prekidač u položaju OFF (ISKLJUČENO) kako biste izbjegli oštećenje uređaja.
- Oštećeni kabel za napajanje predstavlja veliki rizik od strujnog udara ili požara; nikada ne koristite oštećeni kabel.
- Kako biste spriječili osobne ozljede ili oštećenje imovine, ispravno rukujte zvučnikom i čvrsto ga držite kada ga premještate.
- Budite iznimno oprezni kada pomičete zvučnik na nagibu.
- Nemojte pomicati zvučnik ako netko sjedi na njemu, nosi torbu i sl.
- Držite djecu i dojenčad podalje od zvučnika kada ga premještate.
- Uređaji su dizajnirani za korištenje s AC 100-240 V, ~50/60 Hz izravno iz električne mreže ili korištenjem namjenskog izvora napajanja. Spajanje na mrežni napon koji nije onaj za koji je proizvod (napajanje) namijenjen može predstavljati opasnost po sigurnost i požar te može oštetiti uređaj. Ako imate bilo kakvih pitanja o zahtjevima napona za vaš model ili električnim vodovima u vašem području, obratite se svom dobavljaču prije nego uključite jedinicu u zidnu utičnicu.

Nemojte koristiti produžne kablove.

- Ovaj proizvod (uključujući njegov hardver) sadrži magnet(e) koji mogu ometati rad srčanih stimulatora ili drugih medicinskih uređaja. Proizvod se ne smije stavljati u blizinu ljudi koji koriste ove medicinske uređaje. Ako se koriste ovi medicinski uređaji, posavjetujte se s liječnikom prije uporabe ovog proizvoda.

Nemojte stavljati proizvod blizu medicinskih uređaja

UPOZORENJE NA EPILEPSIJU
Neki ljudi mogu doživjeti epileptične napadaje zbog bljeskanja svjetla.

Kako biste pravilno koristili uređaj, prvo pažljivo pročitajte upute za uporabu. Sadržaj priručnika podložan je promjenama bez prethodne najave. Tvrtka nije odgovorna za tiskarske pogreške u sadržaju priručnika ili situacijama koje su ovdje obuhvaćene.

FUNKCIJE

Upravljačke ploče

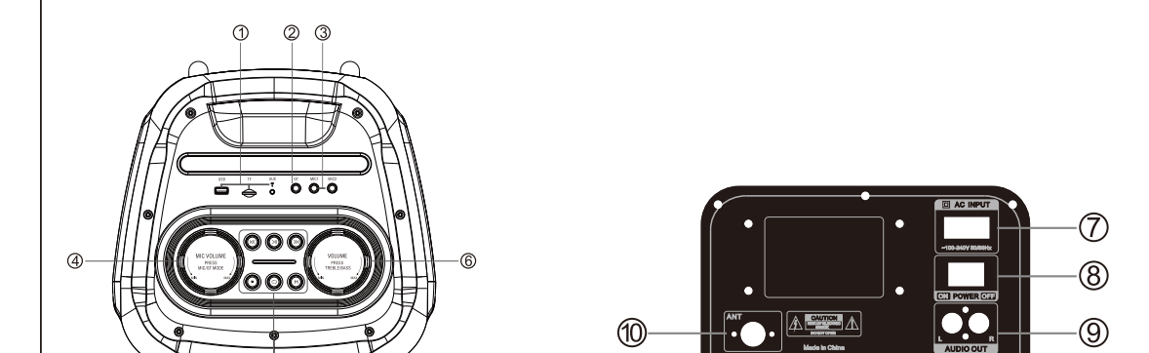

1. **USB,TF,AUX** – USB, AUX, TF ulazi za reprodukciju MP3 glazbe
2. **GT** – Ulaz za gitaru
3. **MIC** – Utičnica za mikrofon
4. **MIC VOLUME/ MIC/GT MODE** - Kontrola glasnoće mikrofona (rotirajući gumb), kontrola visokih tonova mikrofona (NT), kontrola basova mikrofona (NB), kontrola jeke mikrofona (EC), kontrola glasnoće gitare (GT, pritisnite gumb)
5. **I<<** –Promjena prethodne pjesme/prethodne radio postaje
   >>I – Promjena sljedeće pjesme/sljedeće radio postaje/TWS
   >II - Reprodukcija/Pauza/Automatsko traženje FM postaja
   ☼ - Odabir načina pozadinskog osvjetljenja
   🔁 - Ponavljanje pjesme
   M – Način rada (Bluetooth, AUX, USB, microSD, Radio FM)
6. **VOLUME/TREBLE/BASS** - Promjena glasnoće (rotirajući gumb), podešavanje visokih i niskih tonova (pritisnite gumb)
7. **AC INPUT** - Utičnica AC 100-240V 50/60Hz
8. **POWER** – UKLJUČENO, ISKLJUČENO
9. **AUDIO OUT** – audio izlaz (RCA)
10. Antena

Napomena: Neki gumbi se možda neće odnositi na sve načine rada.

PILOT

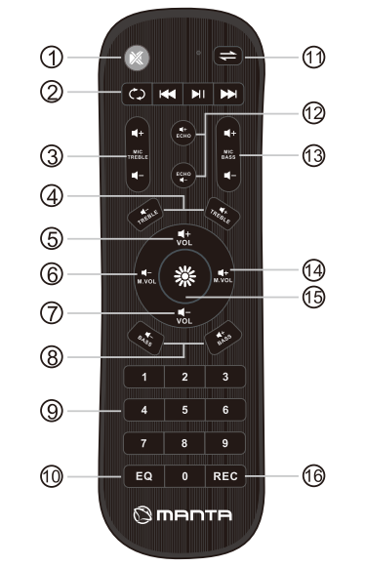

1. **MUTE** – isključivanje zvuka ON/OFF
2. **REPEAT** 🔁 – Ponavljanje pjesme

I<< / >>I – Promijeni pjesmu/radio stanicu
>II - Reprodukcija/Pauza/Automatsko traženje FM postaja (FM način rada)

3. **MIC TREBLE** – Kontrola visokih tonova mikrofona
4. **TREBLE** – Kontrola visokih tonova
5. **VOL+** Kontrola glasnoće (povećanje)
6. **M.VOL-** Glasnoća mikrofona (smanjenje)
7. **VOL-** Kontrola glasnoće (smanjenje)
8. **BASS** – Kontrola bas tonova
9. **Number keys** – odabir pjesme (USB/microSD način)
10. **EQ** – Equalizer
11. **MODE** – Razmjena: bluetooth, USB, AUX, microSD, radio (FM) mod
12. **ECHO** – Podešavanje jeke mikrofona
13. **MIC BASS** – Podešavanje basa mikrofona
14. **M.VOL+** - Glasnoća mikrofona (pojačati)
15. ☼ - Odabir načina pozadinskog osvjetljenja
16. **REC** - početak snimanja i reprodukcija snimanja

FUNKCIJE

UKLJUČIVANJE/ISKLJUČIVANJE:
Okrenite prekidač POWER za uključivanje/isključivanje zvučnika.

Bluetooth:
· Uključite zvučnik i odaberite Bluetooth način rada.
· Pritisnite tipku M na zvučniku ili pritisnite ⇄ na daljinskom upravljaču za Bluetooth mod, vidjet ćete da na zaslonu treperi "BLUE".
· Na Bluetooth kompatibilnom uređaju potražite zvučnik pod nazivom "MANTA SPEAKER ATHOS" i odaberite ga za povezivanje.
· Kada je uređaj povezan, "BLUE" na zaslonu će prestati treptati i čut ćete zvučni signal. Vaš uređaj će biti prikazan kao povezani„MANTA SPEAKER ATHOS".

Reprodukcija glazbe s USB/microSD kartice:
· Umetnite microSD karticu/USB uređaj u utor označen TF CARD/USB na ploči zvučnika za automatsku reprodukciju mp3 datoteka.
· Pritisnite >II za pauziranje ili reprodukciju glazbe.
· Tijekom reprodukcije glazbe pritisnite I<< / >>I za reprodukciju prethodne ili sljedeće pjesme.
· Maksimalni kapacitet microSD memorijske kartice i USB flash pogona je 32 GB

Važno: Kako biste izbjegli oštećenje USB/microSD uređaja, nemojte ga uklanjati dok svira glazba.

AUX :
· Koristite audio kabel za spajanje vanjskih audio uređaja na AUX ulaz na gornjoj ploči zvučnika.
· Pritisnite tipku MODE za ulazak u način rada AUX.
· Uključite vanjski uređaj i pokrenite reprodukciju.
· U AUX modu, sve funkcije se mogu kontrolirati putem vanjskog uređaja.

FM način rada:
· Uključite zvučnik i odaberite FM radio način.
· Pritisnite >II za aktiviranje automatskog traženja FM radijskih postaja.
· Zatim pritisnite I<< / >>I za praćenje prethodne/sljedeće FM postaje.
· U FM načinu, LED pozadinsko osvjetljenje će se automatski isključiti.

TWS:
· Pokrenite dva ATHOS zvučnika u Bluetooth modu.
· U jednom zvučniku dugo pritisnite tipku >>I 3 sekunde za povezivanje zvučnika u TWS modu.
· Za odspajanje ponovno pritisnite tipku >>I na 3 sekunde.

Snimanje glasa
· Provjerite jeste li microSD karticu ili USB stick umetnuli u odgovarajući utor na gornjoj ploči zvučnika.
· Priključite uključeni bežični ili žičani mikrofon u utičnicu MIC.
· Pritisnite tipku REC na daljinskom upravljaču za početak snimanja, govorite/pjevajte u povezani mikrofon.
· Zatim ponovo pritisnite tipku REC na daljinskom upravljaču za reprodukciju snimke.
· Snimit će se samo glas bez pozadinske glazbe koja se pušta iz zvučnika.

Funkcija prioriteta mikrofona
· Kada je mikrofon spojen, dugo pritisnite tipku 🔁 na zvučniku kako biste aktivirali funkciju prioriteta mikrofona. Zbog toga će se glasnoća glazbe smanjiti i vokali će biti čujniji. Da biste onemogućili ovu funkciju, ponovno dugo pritisnite 🔁

LED svjetla:
· Pritisnite kratko ☼ za odabir svjetlosnog načina rada.
· Zvučnik također ima LED svjetla sprijeda. Ovo je prema zadanim postavkama onemogućeno. Možete ga uključiti/isključiti dugim pritiskom na gumb ☼.

Punjenje:
· Umetnite isporučeni kabel za napajanje u stražnji dio zvučnika, zatim ga spojite na izvor napajanja AC 100-240 V 50/60 Hz. Tijekom punjenja na zaslonu zvučnika prikazuje se razina baterije.
· Za potpuno punjenje baterije potrebno je približno 8 sati. Punjenje počinje automatski kada se spoji kabel za napajanje.
· Kada je zvučnik potpuno napunjen, indikator razine baterije prestaje raditi na zaslonu.
· Unutarnja baterija punit će se čak i kada je uređaj isključen, ali priključen na kabel za napajanje.
· Prazna baterija može ometati zvuk ili se uopće neće reproducirati, stoga uvijek punite bateriju na vrijeme
· Kako biste produžili vijek trajanja baterije, napunite je odmah nakon pražnjenja. Ako se uređaj ne koristi dulje vrijeme, baterija će se postupno prazniti. Preporuča se potpuno punjenje baterije barem jednom svakih 30 dana.
· Isključite uređaj nakon uporabe kako biste produljili trajanje baterije.
· Maksimalno trajanje baterije je 8 sati. Vrijeme reprodukcije na baterije može varirati ovisno o razini glasnoće, glazbenom stilu i vremenskim uvjetima.

INSTRUÇÕES DE SEGURANÇA

1. Por favor, leia as instruções que acompanham o produto antes de usá-lo.
2. Leia todos os avisos cuidadosamente.
3. Siga todas as instruções cuidadosamente.
4. Não utilize o aparelho perto de água, em locais muito poeirentos, em locais sujeitos a fortes vibrações.
5. Limpe o aparelho apenas com um pano seco.
6. Não cubra as aberturas de ventilação do aparelho. A instalação deve ser realizada de acordo com as instruções do fabricante.
7. Coloque o alto-falante em uma superfície plana e nivelada. Se colocado em uma superfície inclinada, o alto-falante pode tombar ou cair, causando ferimentos ou mau funcionamento.
8. Não coloque o alto-falante perto de fontes de calor, como radiadores, aquecedores, fogões ou outros aparelhos (incluindo amplificadores) que produzam calor.
9. Proteja o cabo de alimentação de ser torcido ou comprimido; isto aplica-se especialmente ao ponto de ligação à ficha e à proximidade da saída do aparelho. Como acontece com todos os aparelhos elétricos, não passe cabos de alimentação sob tapetes ou coloque objetos pesados sobre eles.
10. Use apenas fixações/acessórios especificados pelo fabricante.
11. Desconecte o dispositivo se houver uma tempestade com raios ou se não for usado por um longo período de tempo. Ao desconectar o cabo de alimentação da tomada CA, nunca puxe o cabo. Quando você não planeja usar o alto-falante por um longo período de tempo, desconecte o plugue da tomada CA.
12. Encaminhe todas as atividades de serviço para técnicos de serviço qualificados. O serviço é necessário se o aparelho tiver sido danificado de alguma forma, por exemplo, se: o cabo de alimentação ou o plugue estiverem danificados; líquido foi derramado no dispositivo ou um objeto caiu sobre o alto-falante; o dispositivo foi exposto à chuva ou umidade; o dispositivo não está funcionando corretamente ou caiu.
13. O alto-falante possui rodas nas quais pode ser movido. Em uma superfície onde o alto-falante pode balançar quando movido, segure a alça com as duas mãos e guie o alto-falante. As rodas só podem ser usadas em superfícies planas. Em uma superfície irregular, duas pessoas devem levantar o alto-falante pelas alças do alto-falante. O posicionamento adequado das mãos ao carregar o alto-falante é essencial para evitar ferimentos e/ou danos à propriedade. Desconecte todos os cabos antes de mover o alto-falante.
14. Mesmo que o alto-falante não seja usado por um longo período, a bateria deve ser totalmente carregada pelo menos uma vez a cada 30 dias para manter seu desempenho.
15. Não use ou guarde o alto-falante em temperaturas muito baixas ou muito altas (abaixo de 5°C e acima de 35°C). Se o alto-falante for usado ou deixado fora da faixa acima, o alto-falante pode ser danificado.
16. Se entrar água no dispositivo, desconecte-o imediatamente da fonte de alimentação CA e consulte um centro de serviço autorizado.

CUIDADO

- Certifique-se de que a fonte de alimentação está correta.
- Não toque no cabo de alimentação ou plugue com as mãos molhadas ao conectar ou desconectar o cabo.
- Antes de conectar o cabo de alimentação à fonte de alimentação, certifique-se de que o interruptor principal esteja na posição "OFF" para evitar danos ao dispositivo.
- Um cabo de alimentação danificado representa um alto risco de choque elétrico ou incêndio; nunca use um cabo danificado.
- Para evitar ferimentos pessoais ou danos materiais, manuseie o alto-falante corretamente e segure-o com firmeza ao movê-lo.
- Tenha muito cuidado ao mover o alto-falante em um declive.
- Não mova o alto-falante se alguém estiver sentado nele, carregando uma bolsa, etc.
- Mantenha crianças e bebês longe do alto-falante ao movê-lo.
- Os dispositivos são projetados para uso com CA 100-240 V, ~50/60 Hz diretamente da rede elétrica ou usando uma fonte de alimentação dedicada. Conectar a uma tensão de rede diferente daquela para a qual o produto (fonte de alimentação) se destina pode ser um risco de segurança e incêndio e pode danificar o dispositivo. Se você tiver alguma dúvida sobre os requisitos de voltagem para seu modelo ou linhas de energia em sua área, entre em contato com seu fornecedor antes de conectar a unidade a uma tomada de parede.

Não use cabos de extensão.

- Este produto (incluindo seu hardware) contém imãs que podem interferir em marcapassos ou outros dispositivos médicos. O produto não deve ser colocado nas proximidades de pessoas que usam esses dispositivos médicos. Se esses dispositivos médicos forem usados, consulte um médico antes de usar este produto.

Não coloque o produto perto de dispositivos médicos.

AVISO DE EPILEPSIA
Algumas pessoas podem sofrer ataques epiléticos devido a luzes piscante

Para usar o dispositivo corretamente, leia primeiro o manual de instruções cuidadosamente. O conteúdo do manual está sujeito a alterações sem aviso prévio. A empresa não se responsabiliza por erros tipográficos no conteúdo do manual ou situações aqui contempladas.

FUNÇÕES

Painéis de controle

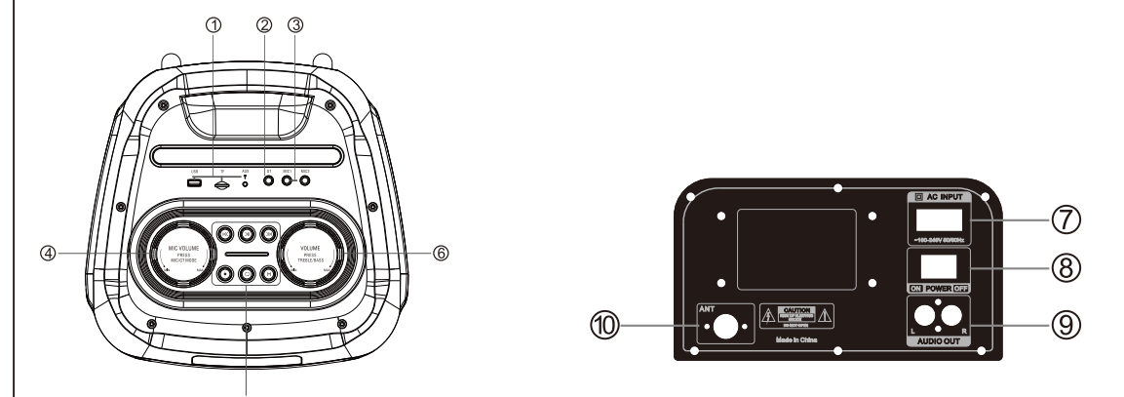

1. **USB,TF,AUX** – Entradas USB, AUX, TF para reprodução de música MP3
2. **GT** – entrada de guitarra Jack
3. **MIC** – Conector de entrada de microfone
4. **MIC VOLUME/ MIC/GT MODE** - Controle de volume do microfone (botão giratório), controle de agudos do microfone (NT), controle de graves do microfone (NB), controle de eco do microfone de eco (EC), controle de volume da guitarra (GT, pressione o botão)
5. **I<<** – Alterar faixa/estação de rádio anterior
   >>I –Alterar a próxima faixa/próxima estação de rádio/TWS
   >II - Reproduzir/Pausar/Pesquisa automática de estações FM
   ☼ - Seleção do modo de luz de fundo
   🔁 - Repetição da música
   M – Modo (Bluetooth, AUX, USB, microSD, Radio FM)
6. **VOLUME/TREBLE/BASS** - Mudança de volume (botão giratório), ajuste de agudos e graves (pressione o botão)
7. **AC INPUT** - Tomada de força AC 100-240V 50/60Hz
8. **POWER** – ON/OFF
9. **AUDIO OUT** – Saída de áudio (RCA)
10. Antena

Nota: Alguns botões podem não se aplicar a todos os modos.

REMOTE

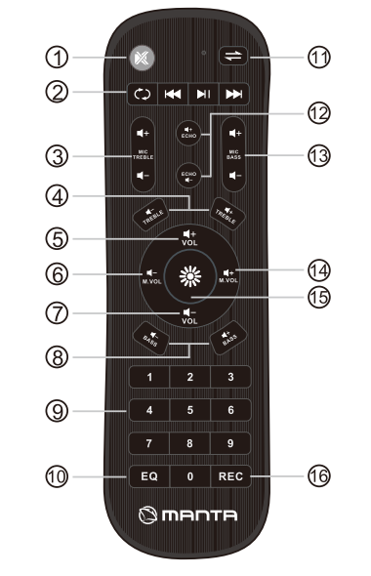

1. **MUTE** – mute ON/OFF
2. **REPEAT** 🔁 – Repetição da música

I<< / >>I – Alterar faixa/estação de rádio
>II - Reproduzir/Pausar/Pesquisa automática de estações FM (modo FM)

3. **MIC TREBLE** – Controle de agudos do microfone
4. **TREBLE** – controle de agudos
5. **VOL+** Controle de volume (aumento)
6. **M.VOL-** Volume do microfone (diminuir)
7. **VOL-** Controle de volume (diminuir)
8. **BASS** – Controle de tom baixo
9. **Number keys** – seleção de músicas (USB/microSD mode)
10. **EQ** – Equalizer
11. **MODE** - Trocar bluetooth, USB,AUX,microSD,Radio(FM) mode
12. **ECHO** – Ajuste de eco do microfone
13. **MIC BASS** – Ajuste de graves do microfone
14. **M.VOL+** - Volume do microfone (aumentar)
15. ☼ - Seleção do modo de luz de fundo
16. **REC** - Iniciar a gravação e reproduzir a gravação

FUNÇÕES

POWER ON/OFF:
Gire a chave POWER para ligar/desligar o alto-falante.

Bluetooth:
· Ligue o alto-falante e selecione o modo Bluetooth.
· Pressione o botão M no alto-falante ou pressione ⇄ no controle remoto para o modo Bluetooth, você verá "BLUE" piscando no visor.
· No dispositivo compatível com Bluetooth, procure o alto-falante denominado ‚MANTA SPEAKER ATHOS" e selecione-o para conectar.
· Quando o dispositivo estiver conectado, "BLUE" no visor parará de piscar e você ouvirá um bipe. Seu dispositivo será exibido como conectado„ MANTA SPEAKER ATHOS".

Reprodução de música de USB/cartão microSD:
· Insira o cartão microSD/dispositivo USB no slot marcado TF CARD/USB no painel do alto-falante para reproduzir automaticamente os arquivos mp3.
· Pressione >II para pausar ou reproduzir música.
· Durante a reprodução da música, pressione I<< / >>I para reproduzir a faixa anterior ou seguinte.
· A capacidade máxima do cartão de memória microSD e da unidade flash USB é de 32 GB

Importante: para evitar danos ao dispositivo USB/microSD, não o remova durante a reprodução de música.

AUX :
· Use um cabo de áudio para conectar dispositivos de áudio externos à entrada AUX no painel superior do alto-falante.
· Pressione o botão MODE para entrar no modo AUX .
· Ligue o dispositivo externo e inicie a reprodução.
· No modo AUX, todas as funções podem ser controladas por um dispositivo externo.

Modo FM:
· Ligue o alto-falante e selecione o modo de rádio FM.
· Pressione >II para ativar a busca automática de estações de rádio FM.
· Em seguida, pressione I<< / >>I para rastrear as estações FM anteriores/seguintes.
· No modo FM, a retroiluminação LED desliga-se automaticamente.

TWS:
· Execute dois alto-falantes ATHOS no modo Bluetooth.
· Em um alto-falante, pressione e segure o botão >>I por 3 segundos para conectar os alto-falantes no modo TWS.
· Para desconectá-los, pressione novamente o botão >>I por 3 segundos.

Gravação Vocal:
· Certifique-se de ter um cartão microSD ou stick USB inserido no slot apropriado no painel superior do alto-falante.
· Conecte o microfone com ou sem fio incluso na entrada MIC.
· Pressione o botão REC no controle remoto para iniciar a gravação, fale/cante no microfone conectado.
· Em seguida, pressione o botão REC novamente no controle remoto para reproduzir a gravação.
· Somente a voz será gravada sem a música de fundo reproduzida no alto-falante.

Função de prioridade do microfone
· Quando um microfone estiver conectado, pressione e segure o botão 🔁 no alto-falante para ativar a função de prioridade do microfone. Com isso, o volume da música será abaixado e os vocais ficarão mais audíveis. Para desativar esta função, pressione e segure novamente 🔁

Luzes LED:
· Pressione rapidamente ☼ para selecionar o modo de luz.
· O alto-falante também possui luzes de LED na frente. Isso é desabilitado por padrão. Você pode ligá-lo/desligá-lo pressionando longamente o botão ☼.

Carregando
· Insira o cabo de alimentação fornecido na parte traseira do alto-falante e, em seguida, conecte a uma fonte de alimentação CA 100-240 V 50/60 Hz. Durante o carregamento, o nível de indicação da bateria é exibido no visor do alto-falante.
· Leva aproximadamente 8 horas para carregar totalmente a bateria. O carregamento começa automaticamente quando o cabo de alimentação é conectado.
· Quando o alto-falante estiver totalmente carregado, o nível de indicação da bateria para de funcionar no visor.
· A bateria interna será carregada mesmo quando o dispositivo estiver desligado, mas conectado ao cabo de alimentação.
· A bateria fraca pode interferir no som ou não tocar, então sempre carregue a bateria na hora certa
· Para prolongar a vida útil da bateria, recarregue-a imediatamente após a descarga. Se o dispositivo não for usado por um longo período de tempo, a bateria irá descarregar gradualmente. Recomenda-se que você carregue totalmente a bateria pelo menos uma vez a cada 30 dias.
· Desligue o dispositivo após o uso para prolongar a vida útil da bateria.
· A duração máxima da bateria é de 8 horas. O tempo de reprodução com bateria pode variar dependendo do nível de volume, estilo de música e condições climáticas.

PL- SPK1001B300 ATHOS

Moc Wyściowa	300W moc szczytowa / 90W (RMS) wooffer 2 x 10"
Odtwarzanie	MP3/WAV/WMA
Bluetooth	5.0 + TWS
Gniazda	USB/TF/2xMIC/AUX/GUITAR
Funkcje	TWS (True Wireless Stereo) X-BASS Efekty świetlne Disco Funkcja pierwszego mikrofonu Nagrywanie Radio FM Equalizer
Pasmo przenoszenia	40Hz~20KHz
Czułość	68dB±2dB
Waga netto	15,20 kg
Wymiary	365x370x876mm
Zasilanie	100-240V, 50/60Hz
W zestawie	Wbudowana bateria Czas pracy na baterii maks.3h Pilot zdalnego sterowania, mikrofon bezprzewodowy , instrukcja, karta gwarancyjna

EN- SPK1001B300 ATHOS

Power output	300W maximum / 90W (RMS) wooffer 2 x 10"
Playback	MP3/WAV/WMA
Bluetooth	5.0 + TWS
Connectivity	USB/TF/2xMIC/AUX/GUITAR
Functions	TWS (True Wireless Stereo) X-BASS Disco LED light effects Microphone priority Recording FM Radio Equalizer
Frequency response	40Hz~20KHz
Sensitivity	68dB±2dB
Weight	15,20 kg
Dimensions	365x370x876mm
Power supply	100-240V, 50/60Hz
Set contains	Built-in battery Working time in battery mode max. 3h Remote control, wireless microphone, manual, warranty card

ES- SPK1001B300 ATHOS

Potencia de salida	300W maximo / 90W (RMS) wooffer 2 x 10"
Formato de archivos USB	MP3/WAV/WMA
Versión Bluetooth	5.0 + TWS
Entrada digital	USB/TF/2xMIC/AUX/GUITAR
Las funciones	TWS (True Wireless Stereo) X-BASS Efectos de iliminacion Disco RGB LED Prioridad del micrófono Registro FM Radio Equalizer
Respuesta de frecuencia	40Hz~20KHz
Sensibilidad	68dB±2dB
Peso	15,20 kg
Dimensiones	365x370x876mm
Fuente de alimentación	100-240V, 50/60Hz
Conjunto	batería integrada El tiempo de trabajo en el modo de batería máximamente 3h Control remoto, micrófono inalámbrico, manual, tarjeta de garantía

DE- SPK1001B300 ATHOS

Ausgangsleistung	300W maximale / 90W (RMS) wooffer 2 x 10"
Widergabe	MP3/WAV/WMA
Bluetooth	5.0 + TWS
Konnektivität	USB/TF/2xMIC/AUX/GUITAR
Funktionen	TWS (True Wireless Stereo) X-BASS Disco LED RGB Lichteffekt Mikrofonpriorität Aufzeichnung FM Radio Equalizer
Übertragungsband	40Hz~20KHz
Sensibilität	68dB±2dB
Gewicht	15,20 kg
Abmessungen	365x370x876mm
Stromversorgung	100-240V, 50/60Hz
Set	Eingebaute Batterie Arbeitszeit auf Batterie maximal 3h Fernbedienung, drahtloses Mikrofon, Handbuch, Garantiekarte

IT- SPK1001B300 ATHOS

Potenza d'uscita	300W massima / 90W (RMS) wooffer 2 x 10"
Riproduzione	MP3/WAV/WMA
Bluetooth	5.0 + TWS
Connettività	USB/TF/2xMIC/AUX/GUITAR
Caratteristiche:	TWS (True Wireless Stereo) X-BASS Effetti di luce da discoteca Prima funzione microfono Registrazione FM Radio Equalizer
Risposta in frequenza	40Hz~20KHz
Sensibilità	68dB±2dB
Peso	15,20 kg
Dimensioni	365x370x876mm
Tensione di rete	100-240V, 50/60Hz
Set	batteria integrata L'orario di lavoro in batteri massimo 3h Telecomando, microfono wireless, manuale, scheda di garanzia

HR- SPK1001B300 ATHOS

Ugrađeni zvučnici	300W maksimalna / 90W (RMS) wooffer 2 x 10"
Format reprodukcije	MP3/WAV/WMA
Bluetooth	5.0 + TWS
Utor	USB/TF/2xMIC/AUX/GUITAR
Funkcije	TWS (True Wireless Stereo) X-BASS Disko-svjetlosni efekti Prioritet mikrofona Snimanje FM Radio Equalizer
Raspon frekvencije	40Hz~20KHz
Osjetljivost	68dB±2dB
Masa	15,20 kg
Dimenzije	365x370x876mm
Napajanje	100-240V, 50/60Hz
Set	Ugrađena baterija Radno vrijeme u načinu rada baterije maksimalno 3h Daljinski upravljač, bežični mikrofon, priručnik, jamstveni list

SI- SPK1001B300 ATHOS

Moč	300W največja / 90W (RMS) wooffer 2 x 10"
Format predvajanja	MP3/WAV/WMA
Bluetooth	5.0 + TWS
Priključki	USB/TF/2xMIC/AUX/GUITAR
Dodatna funkcija	TWS (True Wireless Stereo) X-BASS Disco LED lučke Funkcija prioriteta Mikrofon Snemanje FM Radio Equalizer
Frekvenčni razpon	40Hz~20KHz
Občutljivost	68dB±2dB
Teža	15,20 kg
Dimenzije	365x370x876mm
Napajanje	100-240V, 50/60Hz
V kompletu	Vgrajena baterija Čas delovanja na baterijo: do 3 ur Daljinski upravljalnik, brezžični mikrofon, priročnik, garancijski list

PT- SPK1001B300 ATHOS

Potência da saída	300W maxima / 90W (RMS) wooffer 2 x 10"
Formatos de música	MP3/WAV/WMA
Bluetooth	5.0 + TWS
Conectividade	USB/TF/2xMIC/AUX/GUITAR
Funções	TWS (True Wireless Stereo) X-BASS Efeitos de luz disco LED chama Prioridade do microfone Gravação FM Radio Equalizer
Resposta de frequência	40Hz~20KHz
Sensibilidade	68dB±2dB
Peso	15,20 kg
Dimensões	365x370x876mm
Fonte de energia	100-240V, 50/60Hz
O conjunto contém	Bateria embutida Tempo de trabalho no modo bateria máx. 3h Controle remoto, microfone sem fio, manual, cartão de garantia

MANTA S.A. niniejszym oświadcza, że urządzenie
SPK1001B300 ATHOS
jest zgodne z dyrektywami RED 2014/53/EU, ROHS 2011/65/EU. Pełny tekst deklaracji zgodności dostępny jest pod adresem www.manta.com.pl

MANTA S.A. hereby declares that appliance
SPK1001B300 ATHOS
is compliant with Directives RED 2014/53/EU, ROHS 2011/65/EU. The full the EU declaration of conformity is is available the following website: www.manta.com.pl

INFOLINIA SERWISOWA
tel: +48 22 123 96 60 lub e-mail: serwis@manta.com.pl
od poniedziałku do piątku w godz. 9:00-17:00

Producent zastrzega sobie możliwość wprowadzenia zmian w specyfikację produktu bez uprzedzenia.

SERVICE INFOLINE
tel: +48 22 123 96 60 or e-mail: serwis@manta.com.pl
from Monday to Friday, 9:00-17:00

The manufacturer reserves the right to make changes to product specifications without notice.

Prawidłowa utylizacja urządzenia.
To oznaczenie informuje, że produktu nie należy utylizować wraz z odpadami z gospodarstw domowych w całej Unii Europejskiej. Aby uniknąć ewentualnych szkód dla środowiska i człowieka spowodowanych niekontrolowaną utylizacją odpadów, należy poddawać je odpowiedzialnemu odzyskowi w celu zadbania o zrównoważone ponowne wykorzystanie surowców materiałowych. Aby zwrócić wykorzystane urządzenie, należy skorzystać z odpowiednich systemów zwrotu i zbiórki odpadów lub skontaktować się ze sprzedawcą urządzenia. W takim punkcie istnieje możliwość poddania wyrobu odzyskowi w sposób bezpieczny dla środowiska.

Uwaga!
Konstrukcja produktu i parametry techniczne mogą ulec zmianie bez wcześniejszego powiadomienia. Dotyczy to przede wszystkim parametrów technicznych, oprogramowania, zdjęć oraz podręcznika użytkownika. Niniejszy podręcznik użytkownika służy ogólnej orientacji dotyczącej obsługi produktu. Producent i dystrybutor nie ponoszą żadnej odpowiedzialności tytułem odszkodowania za jakiekolwiek nieścisłości wynikające z błędów w opisach występujących w niniejszej instrukcji użytkownika.

Made in P.R.C.
FOR Manta S.A.